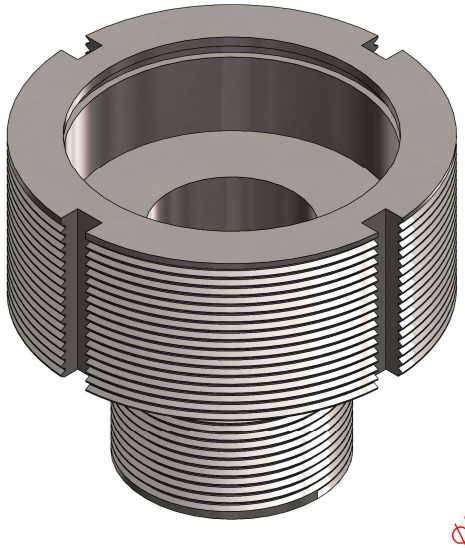

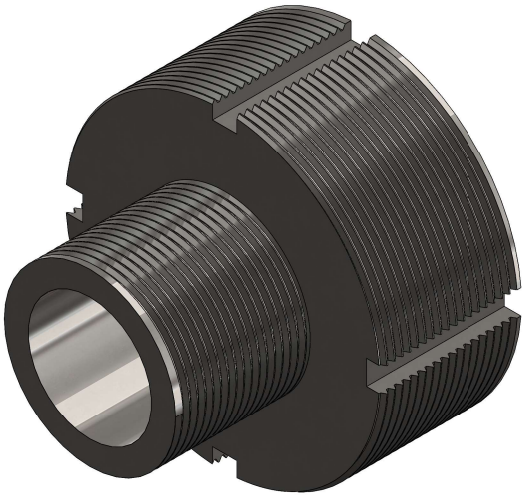

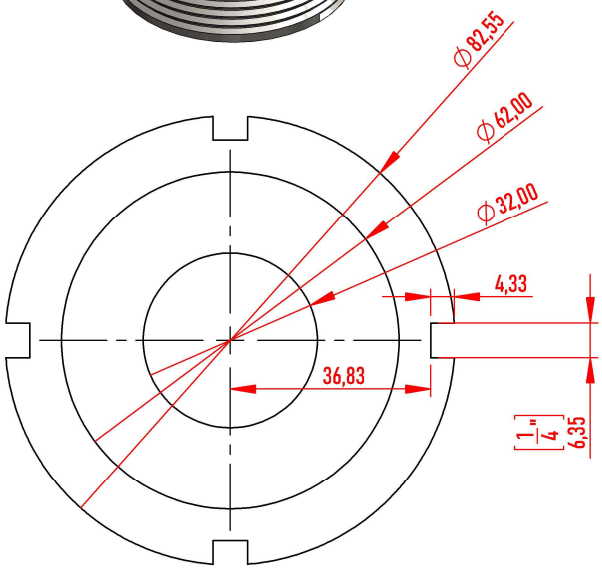

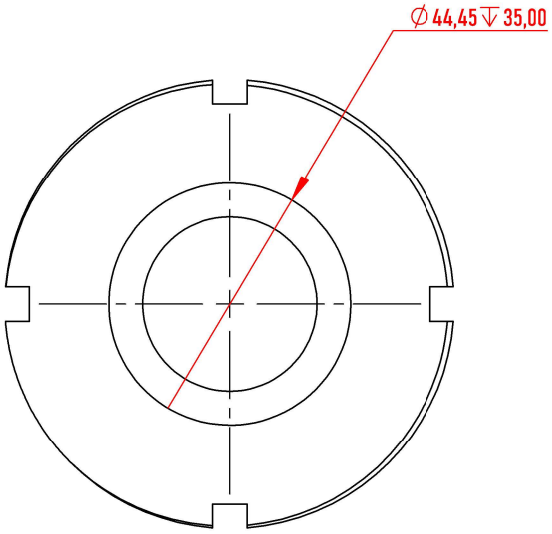

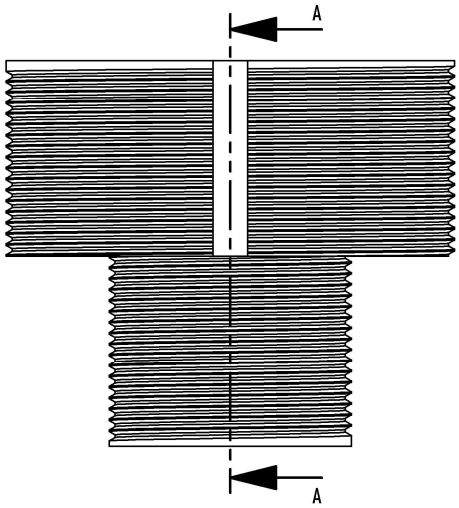

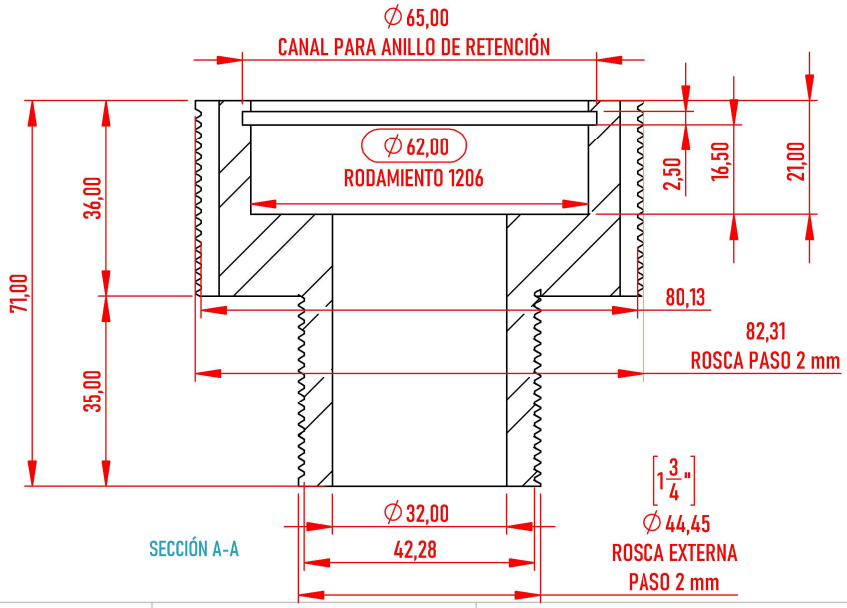

TotalAgro® Soluciones Agrícolas		FECHA:	NOMBRE:	MATERIAL:	ESCALA 1:1.4
	DIBUJÓ:	24/07/2025 7:02:38	ANDRÉS CUERVO G.	MISCELÁNEO	SI NO SE ESPECIFICA LO CONTRARIO, TODAS LAS UNIDADES ESTÁN EN MILÍMETROS
	REVISÓ:	24/07/2025 7:02:38	MAURICIO SÁNCHEZ	HOJA 1 DE 1	

BASE1 RODAMIENTO FRONTAL CRV3

24/07/2025 9:42:45